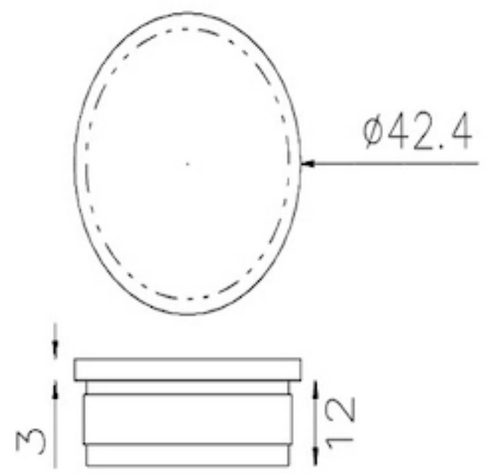

Déco fer forge.